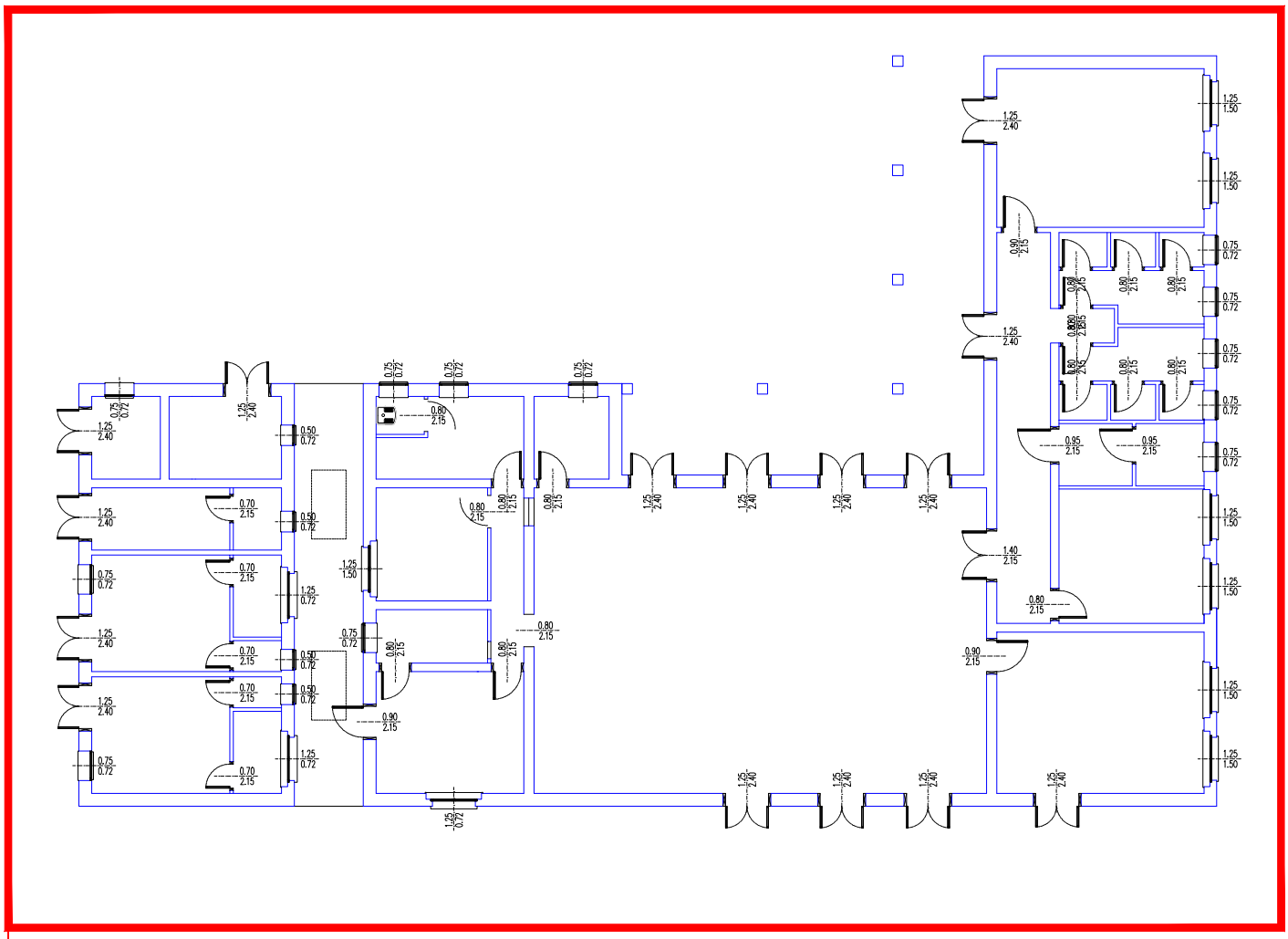

Dichiarazione di Rispondenza DI.RI

Comune di Reggio Emilia
Servizio Ingegneria Edifici

MANUTENZIONE STRAORDINARIA **CENTRI SOCIALI**
- Anno 2024 -

Centro sociale
Mirandola

GIORGIA
LOMBARDINI
03.12.2024
09:24:29
GMT+01:00

Progettisti: arch. Cinzia Romanini geom. Ilaria Felici
Responsabile del procedimento: ing. Ermes Torreggiani
Dirigente: ing. Ermes Torreggiani

SCALA
1:200

DATA
ottobre 2024